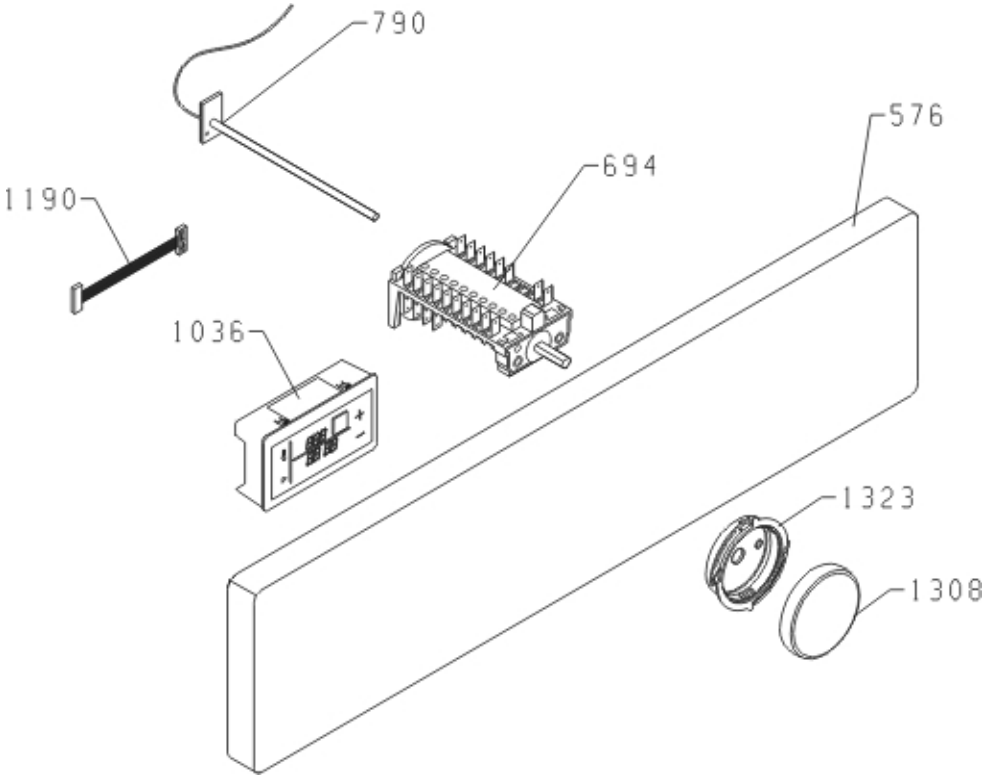
790
576
694
1190
1036
1323
1308

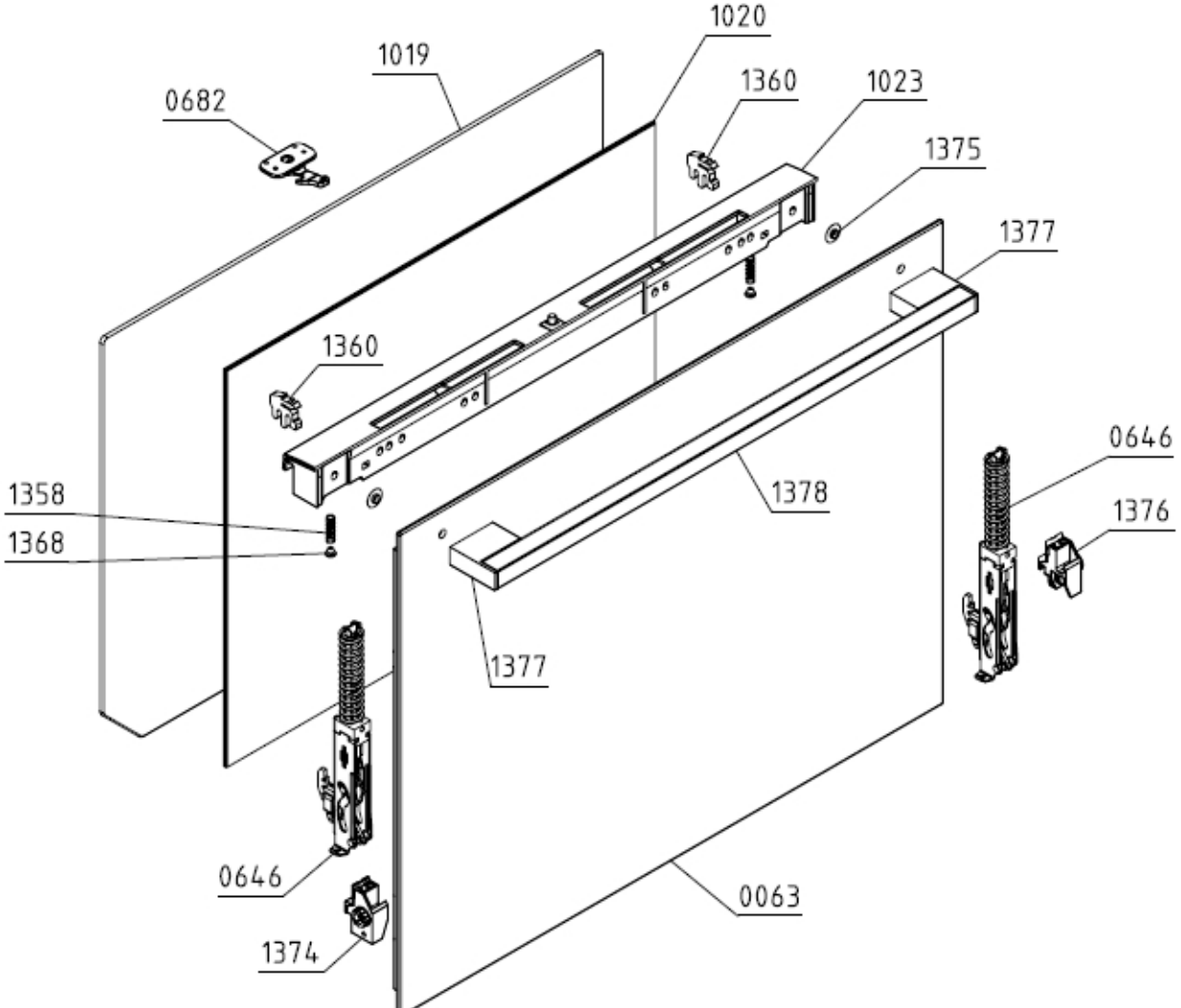
1020
1019
1360
1023
0682
1375
1377
1360
0646
1358
1378
1376
1368
1377
0646
0063
1374

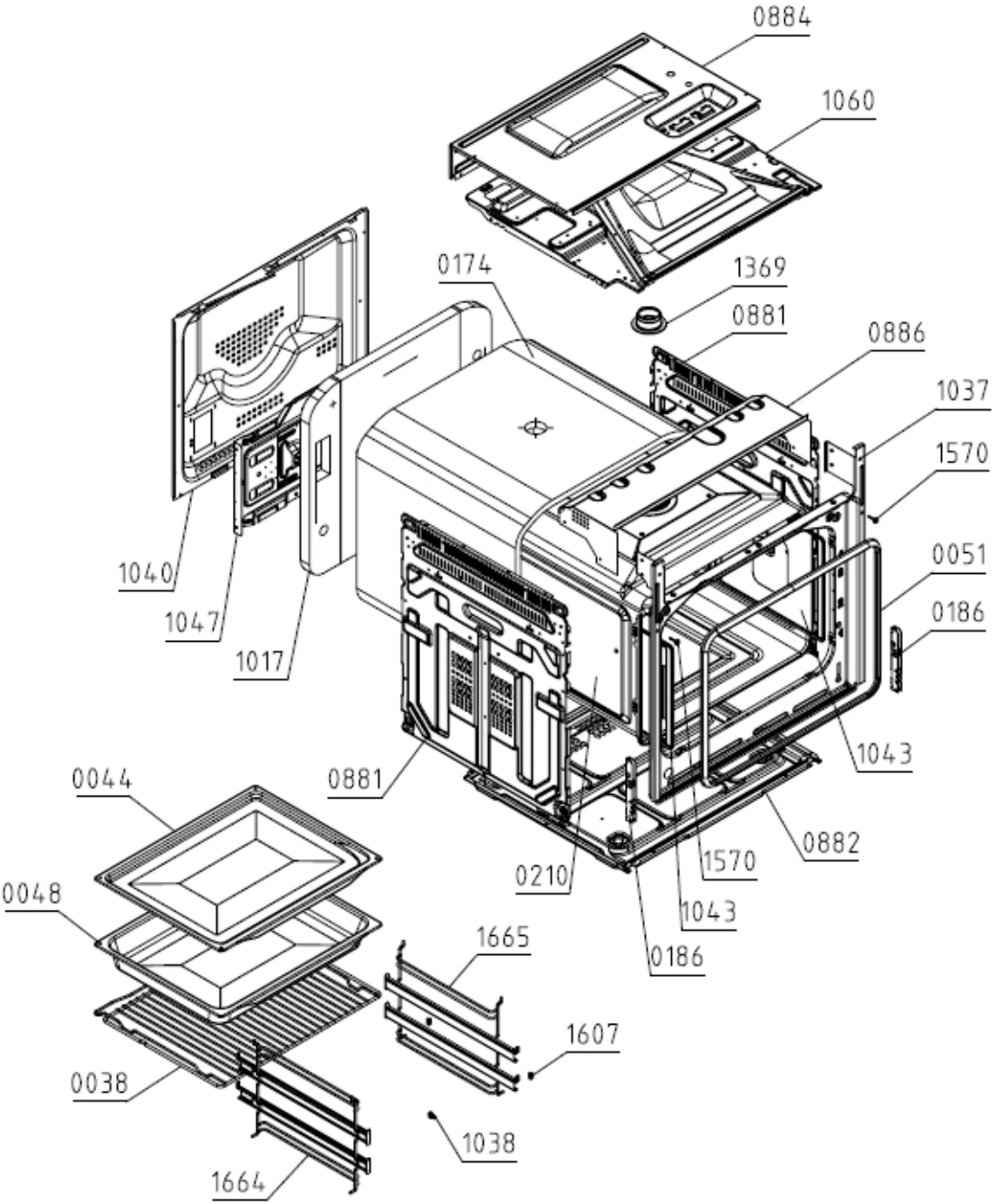
0884
1060
0174
1369
0881
0886
1037
1570
0051
0186
1040
1047
1017
1043
0881
0044
0882
0210
1570
0048
1043
0186
1665
1607
0038
1038
1664

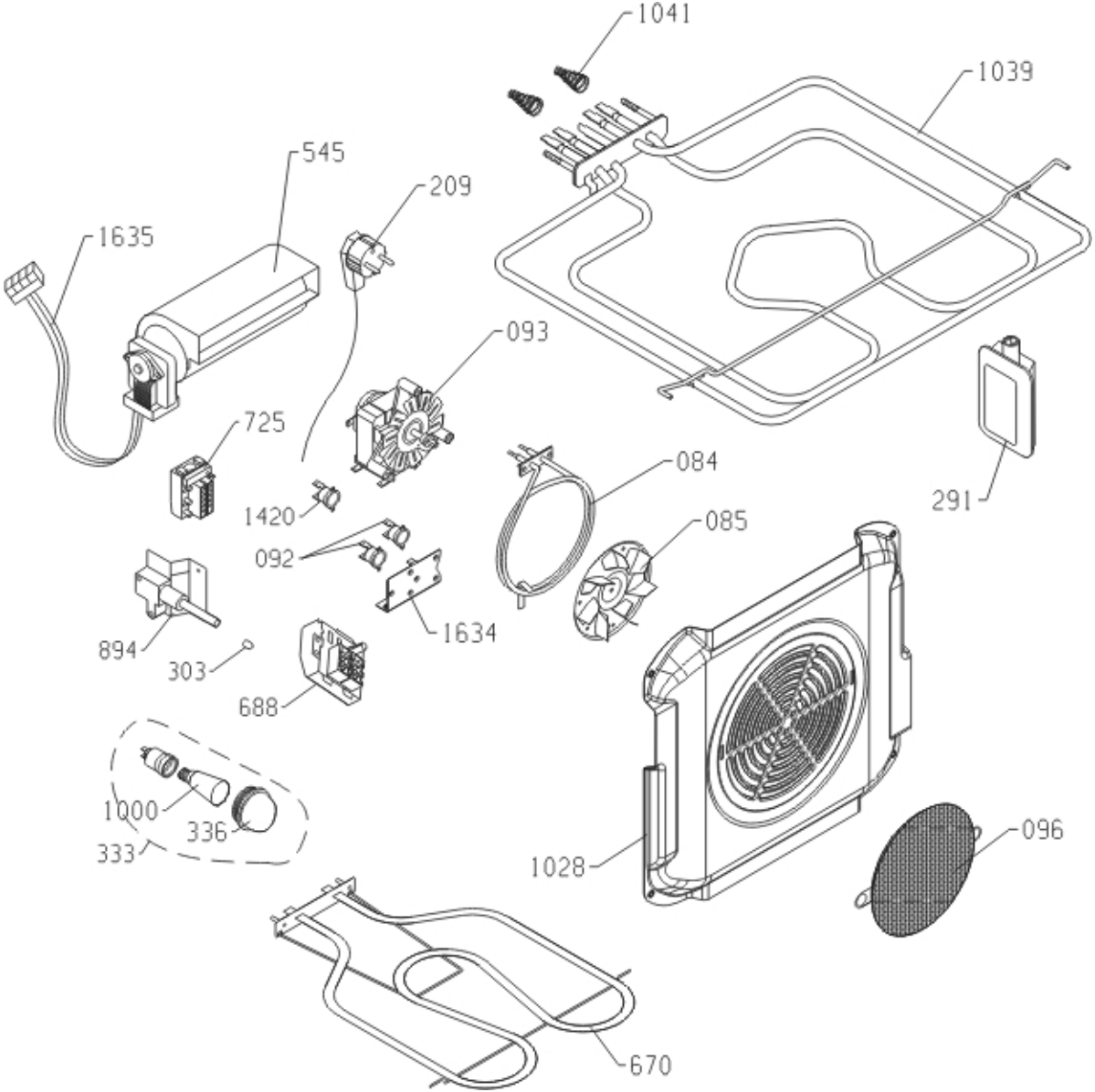
1041
1039
545
209
1635
093
725
084
291
1420
085
092
1634
894
303
688
1000
336
333
1028
096
670